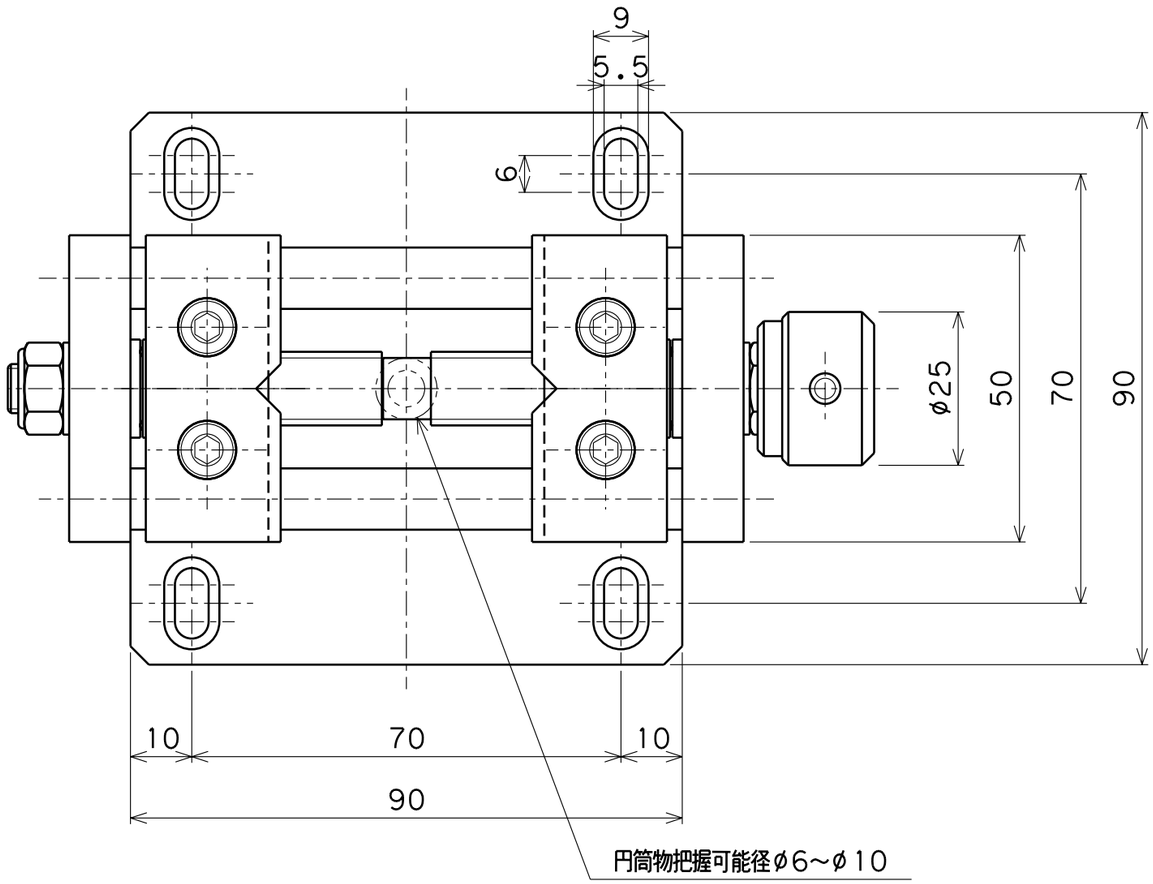

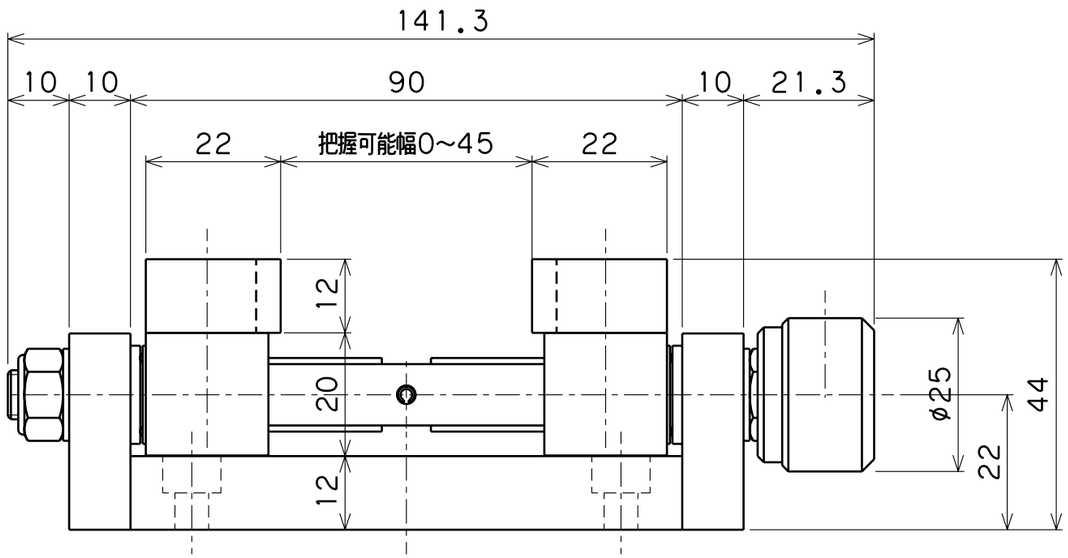

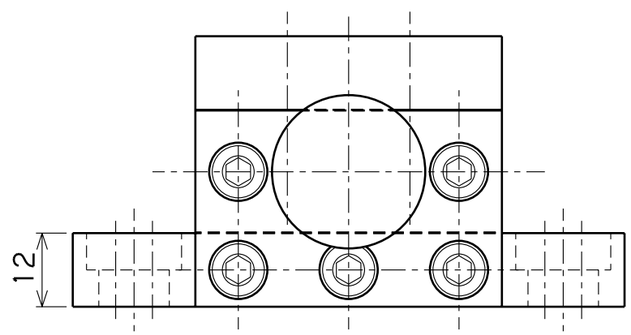

なお、お客様に予告なく、仕様変更する場合がございます。ご了承くださいますようお願い申し上げます。

220－50－45	500N
モデル名	容量
名称	小型両ビラキバイス
質量	Ver.
約 958 g	1.01

AIKOH ENGINEERING